轻小型起重设备资深厂家

国内铝合金轨道系统制造商

上海易格斯特机电装备有限公司

公司官网：https://www.shegust.cn

公司地址：上海市青浦区徐泾镇徐旺路19号

公司邮箱：guozhaoqing_Egust@163.com

联系电话：1316-253-1316(微信同号)

关注添加微信

上海易格斯特机电装备有限公司

ALUMINUM ALLOY TRACK SYSTEM

铝合金轨道系统

助力安全移栽装配系统

人性化物料搬运解决方案

公司简介

作为深耕铝合金轨道系统领域多年的优质供应商，我们以技术为驱动，打造行业领先优势，专注铝合金轨道系统制造供应，深入了解不同行业、不同场景的使用要求，依托强大的研发与生产能力，为客户提供个性化轨道系统解决方案，以专业定制服务，助力客户实现高效作业，是值得托付的定制化优质供应商。

多年来，我们致力于打造铝合金轨道系统优质品牌。以品质塑造品牌形象，以创新提升品牌内涵，以服务传递品牌温度。在行业内树立良好口碑，赢得众多客户的长期信赖与支持，我们将继续深化品牌建设，以品牌价值引领企业发展，成为铝合金轨道系统领域的标杆品牌供应商。

As a high-quality supplier deeply engaged in the aluminum alloy track system field for many years, we are driven by technology to create industry-leading advantages, focusing on the manufacturing and supply of aluminum alloy track systems. We have a thorough understanding of the usage requirements in different industries and scenarios. Relying on our strong R&D and production capabilities, we provide customers with personalized track system solutions and professional customization services to help them achieve efficient operations. We are a trustworthy supplier of customized high-quality products.

For many years, we have been committed to building a premium brand of aluminum alloy track systems. We shape our brand image with quality, enhance brand connotation with innovation, and convey brand warmth through service. We have established a good reputation in the industry and won the long-term trust and support of many customers. We will continue to deepen brand building, lead enterprise development with brand value, and become a benchmark brand supplier in the aluminum alloy track system field.

目录

铝合金轨道概述 03
铝合金轨道应用形式 04
铝合金轨道规格 05
孤形轨道/维修门 07
伸缩抗扭臂 08
铝合金轨道系统概图 09
系统配件 11
悬挂系统 13
滑车系统 14
滑车系统/横梁悬挂件 15
二次保护/伸缩梁装置 16
驱动系统/供气系统 17
供电系统/C型轨道 18
限位组件/中间移动止挡 19
端盖/对接板 20
双梁角接/架高器 21
高度尺寸 22
系列折臂吊 23
系列旋臂吊 24
气动助力机械臂 25
KBK轨道电驱动 26
铝合金轻型起重机 27
KBK柔性起重机 28
应用示例 29

铝合金轨道概述

Overview Of Aluminum Alloy Track

Product Planning 产品策划

本行业中全面的铝合金轨道规划，载荷达到 **2000**kg

提供包括单梁、双梁起重机和基本单轨、双轨方案的通用配置

单梁 双梁 + 单轨 双轨 ➤ 通用配置

PPerformance advantages 性能优点

① 按要求长度生产 ② 螺栓连接，拆装方便 ③ 阳极氧化的铝制表面经久耐用

Aluminum alloy track system configuration scheme 铝合金轨道系统配置方案

1.主梁或葫芦可配置电动或手动小车;
2.多种形式满足不同载荷需求;
3.可提供输电输气方式;
4.自支撑结构。

Ergonomic design 人体工程学设计

1.与传统钢轨相比，操作力少，滚动阻力减少50%以上;
2.轨道系统运行平滑，拖行阻力低至0.3%;
3.重量轻，承载能力强，符合人机工程学原理 。

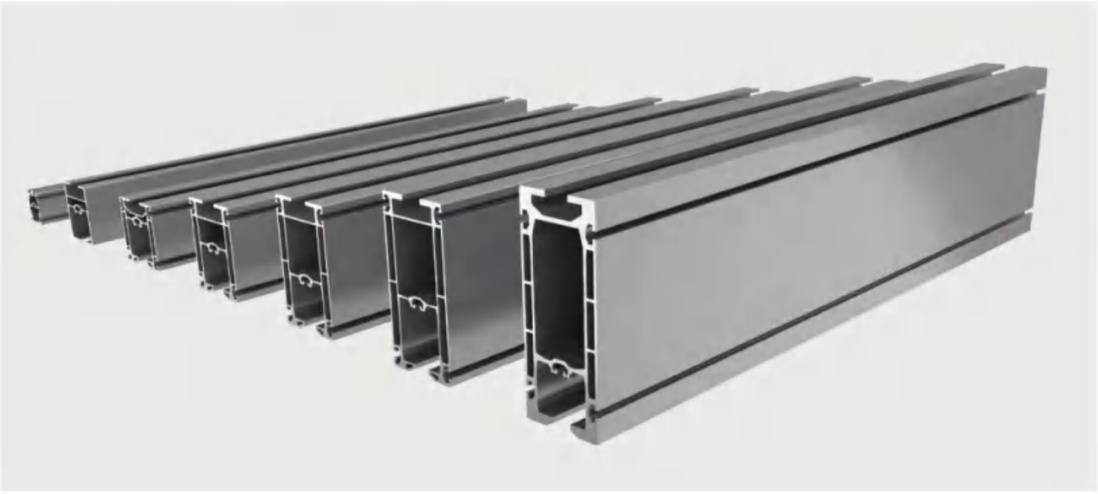

铝合金轨道应用形式

Aluminum Alloy Track Application Form

单轨形式
MONO TRACK FORM

孤形轨道
CURVED TRACK

单梁伸缩轨
SINGLE BEAM EXPANSION RAIL

架高单梁轨道
FRAME HIGH SINGLE BEAM TRACK

双梁上方轨道
DOUBLE BEAM UPPER TRACK

双动轨
DOUBLE ACTING RAIL

铝合金轨道规格

Aluminium Alloy Track Specification

40型工具轨道 一 最大承载50kg

Model 40 tool track 1 has a maximum load of 50kg

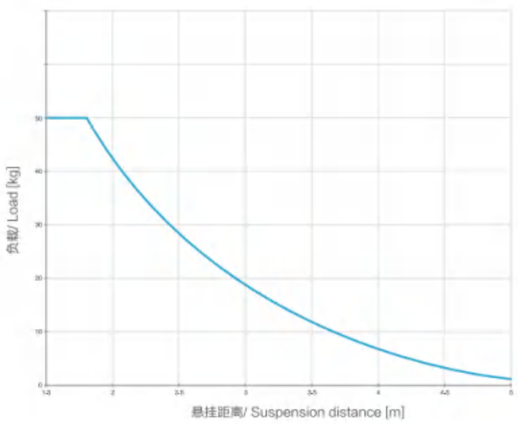

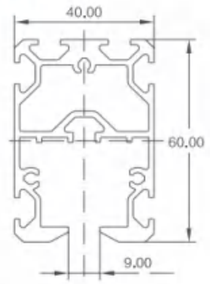

参数 Parameter	描述 Description
外形尺寸 Dimensions	高 Hight：60mm 宽 Widht：150mm
材料 Marterial	AW6063 T6
单位重量 Weight	1.7kg/m
额定向下载重 Frontal directed Download	50kg

70型工具轨道 一 最大承载125kg

Type 70 tool track 1 has a maximum load of 125kg

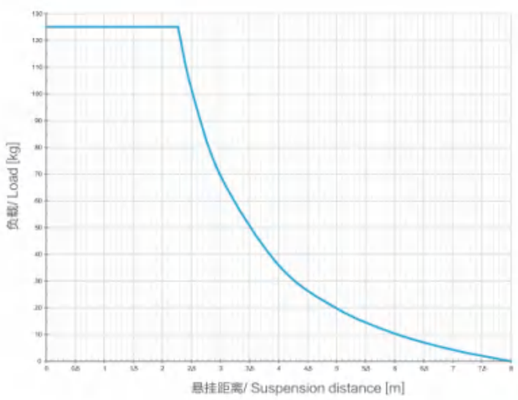

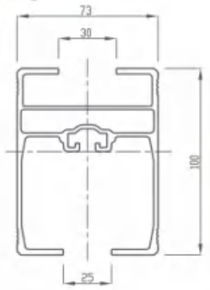

参数 Parameter	描述 Description
外形尺寸 Dimensions	高 Hight：100mm 宽 Widht：73mm
材料 Marterial	AW6063 T6
单位重量 Weight	3kg/m
额定向下载重 Frontal directed Download	125kg

常用型轨道 一 最大承载125-2000kg

Common type of track a maximum load of 125-2000kg

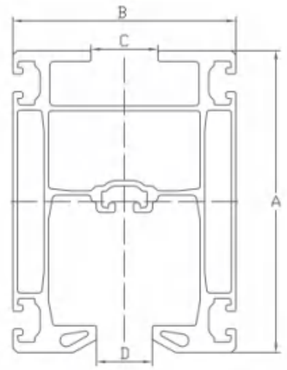

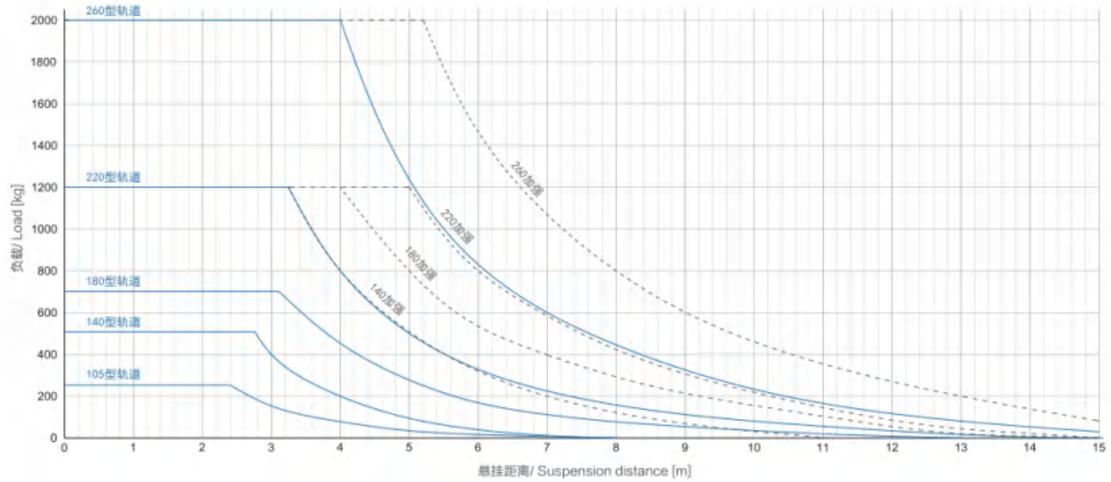

名称	A	B	C	D	单位重量	额定向下载重
105轨道/S	105mm	96mm	30mm	25mm	5.8kg/m	250kg
140轨道/M	140mm	100mm	30mm	25mm	7.6kg/m	500kg
180轨道/L	180mm	100mm	30mm	25mm	9.4kg/m	750kg
220轨道/XL	220mm	100mm	30mm	25mm	11.5kg/m	1200kg
260轨道/XXL	260mm	100mm	30mm	25mm	18kg/m	2000kg

孤形轨道
Solitary orbit

便于您可以设计出与您工作流程完美结合的单轨系统。我们将轨道弯曲弧形，以便与您的应用要求匹配。
轨道弯曲半径分别为1500mm、2000mm。

弧形轨道 EG-I-90

安装示意图

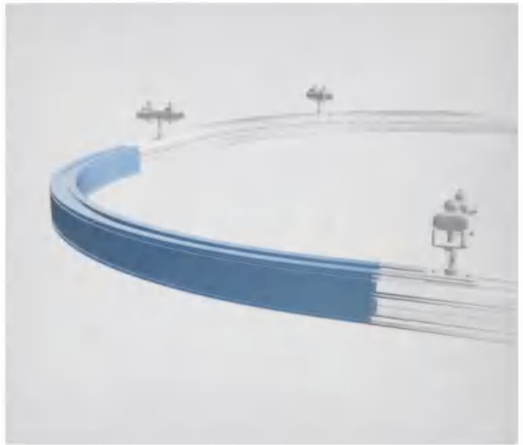

维修门
Repair The Door

轨道维修门主要是解决监控滑车状态及更换损坏滑车的最佳方案。
当同一轨道内使用了多个滑车时，无需为了中间滑车而将其他滑车都拆下。

维修门 EG-U-LP

安装示意图

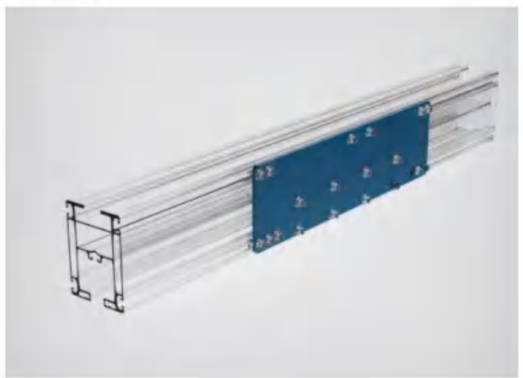

铝合金抗扭伸缩臂
Telescopic torsional arm

铝合金抗扭伸缩臂具有很高的弹性，即使在偏心负载下也能轻松运行。它们没有间隙齿轮，维护成本低。
制造完全定制：铝合金伸缩臂根据项目需求设计，并包括提升机或气动控制在内进行全面布线。

铝合金抗扭伸缩臂全尺寸截面
Dimensional section

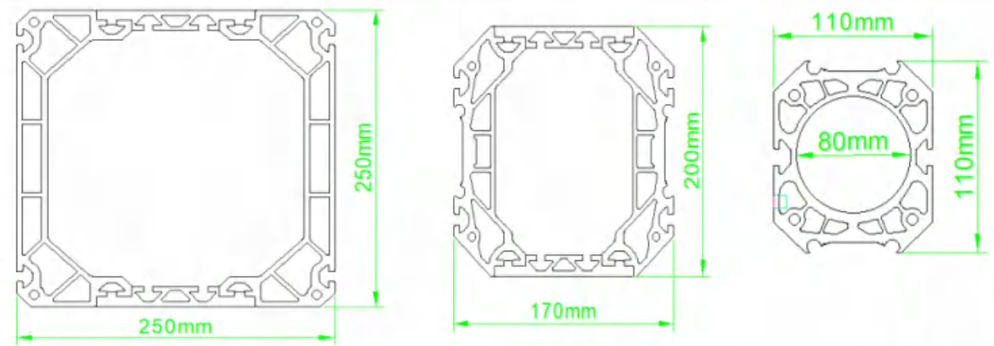

003251020	003251021	003251022
Size Of-XL	Size Of-L	Size Of-M

铝合金伸缩臂选配件
Optional Accessory

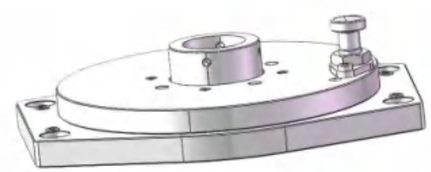

旋转盘
Pivot bearing
003251018

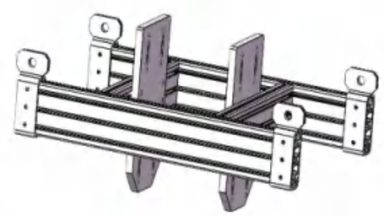

行走框架
Walkingframe
003251019

* 具体参数，请咨询我公司相关人员。
* For detailed information, please ask our consultant.

铝合金三节伸缩臂
Aluminum alloy telescopic arm

铝合金抗扭伸缩臂是一种以铝合金航空级别6063-T6为核心材质，兼具“可伸缩调节”与“抗扭抗变形”特性的机械结构件，广泛应用于需要灵活调整作业半径且对结构稳定性有高要求的场景。
其设计核心在于平衡“轻量化”“抗扭刚性”与“伸缩灵活性”三大需求，既能降低设备能耗、提升操作效率，又能在重载、动态作业中保障安全与精度，是现代装备制造中实现“高效化、轻量化”升级的关键部件。

* 具体参数，请咨询我公司相关人员。
* For detailed information, please ask our consultant.

型号/Type	最大扭矩/Max Torsion	行程/maximum	负载/Max Load	伸缩级数/Segments	抗扭形式/Torsional Form
EG-3-M1000	200N	1000mm	2T	3	直线导柱
EG-3-M1200	2000N	1200mm	2T	3	直线导轨
EG-3-M1500	2000N	1500mm	2T	3	直线导轨
EG-3-M1800	2000N	1800mm	2T	3	直线导轨
EG-3-M2000	2000N	2000mm	2T	3	直线导轨

铝合金两节伸缩臂
Aluminum alloy telescopic arm

主要应用于汽车整车搬运设备，汽车零部件流水线的拧紧枪伸缩臂、电子设备组装的物料抓取伸缩臂，可在狭小空间内（如设备机箱、汽车内饰）精准伸缩，带动工具或夹具定位至目标位置，铝合金的低惯性特性减少运动偏差，保障装配精度（如电子元件螺栓拧紧力矩误差≤±3%）；物流分拣线的伸缩臂则能灵活调整分拣范围，适配不同尺寸包裹的转运需求，提升分拣效率。

* 具体参数，请咨询我公司相关人员。
* For detailed information, please ask our consultant

型号/Type	最大扭矩/Max Torsion	行程/maximum	负载/Max Load	伸缩级数/Segments	抗扭形式/Torsional Form
EG-2-M400	200N	400mm	2T	2	直线导柱
EG-2-M800	2000N	800mm	2T	2	直线导轨
EG-2-M1000	2000N	1000mm	2T	2	直线导轨
EG-2-M1200	2000N	1200mm	2T	2	直线导轨
EG-2-M1600	2000N	1600mm	2T	2	直线导轨

铝合金轻小型伸缩臂

Aluminum alloy telescopic arm

铝合金轻小型拧紧枪伸缩臂是专为轻小型电动/气动拧紧枪设计，以高强度铝合金为核心材质的短行程伸缩结构件，核心作用是“延伸拧紧枪作业范围、保障操作精度”，适配电子、汽车零部件等对装配空间与拧紧精度有高要求的场景。

* 具体参数，请咨询我公司相关人员。
* For detailed information, please ask our consultant.

型号/Type	最大扭矩/Max Torsion	行程/maximum	负载/Max Load	伸缩级数/Segments	抗扭形式/Torsional Form
EG-2-T0200	200N	200mm	35kg	2	直线导轨
EG-2-T0500	200N	500mm	35kg	2	直线导轨
EG-2-T0800	200N	800mm	35kg	2	直线导轨
EG-2-T1000	200N	1000mm	35kg	2	直线导轨
EG-2-T1200	200N	1200mm	35kg	2	直线导轨

拧紧枪抗扭伸缩臂

telescopic arm

该伸缩臂通过“轻量化设计+高精度保障”，解决了轻小型拧紧枪“作业范围有限、人工操作易偏差”的痛点。既能减轻操作人员劳动强度，又能提升装配精度与效率，是精密制造领域实现“标准化、高效化”装配的关键辅助部件，助力企业降低不良品率、提升生产效率。

具体参数，请咨询我公司相关人员。
* For detailed information, please ask our consultant.

型号/Type	最大扭矩/Max Torsion	行程/maximum	负载/Max Load	伸缩级数/Segments	抗扭形式/Torsional Form
EG-2-G0200	200N	200mm	30kg	2	直线导轨
EG-2-G0500	200N	500mm	30kg	2	直线导轨
EG-2-G0800	200N	800mm	30kg	2	直线导轨
EG-2-G1000	200N	1000mm	30kg	2	直线导轨
EG-2-G1200	200N	1200mm	30kg	2	直线导轨

倒挂式拧紧枪抗扭伸缩臂
Hanging anti-torsion bar

倒挂式抗扭伸缩臂是一种以“顶部悬挂安装”为核心安装方式，兼具抗扭刚性与灵活伸缩特性的机械结构件，主要用于从上方延伸作业范围，适配高空、紧凑或垂直空间场景，解决传统落地式伸缩臂“占用地面空间、作业高度受限”的痛点。

* 具体参数，请咨询我公司相关人员。
* For detailed information, please ask our consultant.

型号/Type	最大扭矩/Max Torsion	行程/maximum	负载/Max Load	伸缩级数/Segments	抗扭形式/Torsional Form
EG-H0200	200N	800mm	N/A	N/A	N/A
EG-H0300	300N	1500mm	N/A	N/A	N/A
EG-H0400	400N	1800mm	N/A	N/A	N/A
EG-H0500	500N	2500mm	N/A	N/A	N/A
EG-H0700	700N	3000mm	N/A	N/A	N/A

立柱式拧紧枪抗扭伸缩臂
Column-type torsion bar

立柱式抗扭伸缩臂是一种以立柱为固定基座、具备抗扭性能的可伸缩机械结构，核心功能是在重载工况下精准延伸作业半径，同时抵御伸缩过程中产生的扭矩力，确保负载稳定，广泛应用于工业搬运、工程机械与物流装卸领域。

* 具体参数，请咨询我公司相关人员。
* For detailed information, please ask our consultant.

型号/Type	最大扭矩/Max Torsion	行程/maximum	负载/Max Load	伸缩级数/Segments	抗扭形式/Torsional Form
EG-C0200	200N	800mm	N/A	N/A	N/A
EG-C0300	300N	1500mm	N/A	N/A	N/A
EG-C0500	500N	1800mm	N/A	N/A	N/A
EG-C0800	800N	2500mm	N/A	N/A	N/A
EG-C1000	1000N	3000mm	N/A	N/A	N/A

铝合金轨道系统概图

Aluminum alloy rail system diagram

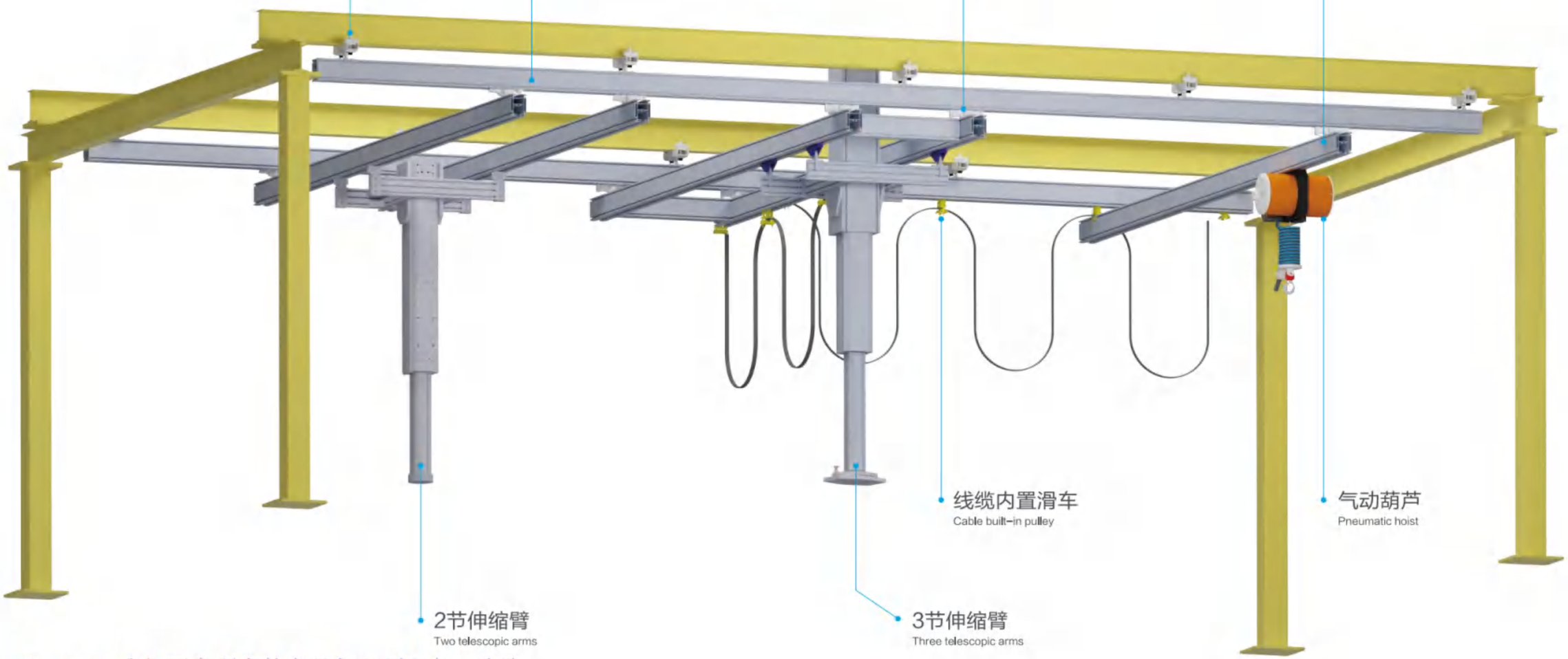

Warning:我们要求所有的产品都必须配备二次防护系统，如不配备造成的一切问题销售方不负责。后期的产品变更以及其他变化，恕不另行通知。

系统配件

System accessories

刚性吊点 EG-A50-150

柔性吊点 EG-B50-150

吊挂滑车 EG-C-TT600

轨道滑车 EG-C-TS600

串联吊挂滑车 EG-C-TT1200

串联轨道滑车 EG-C-TS1200

90转接 EG-D-90

0转接 EG-D-0

对接板 EG-K系列

气管支架-10m EG-G-L10

气管支架-6m EG-G-L6

双梁角接 EG-L系列

线缆内置滑车 EG-G-BPC

线缆末端固定器 EG-G-CPC

线缆拨杆 EG-G-LPC

轨道端盖 EG-H-D系列

架高器 EG-Q系列

线缆外置滑 EG-G-EPC

限位块 EG-N-LM

限位销 EG-M-LL

限位缓冲 EG-P-LA

钢构保护 EG-E-P1

主梁保护 EG-E-P2

负载保护 EG-E-P3

电驱滑车 EG-F-MPC

气驱滑车 EG-F-MAS

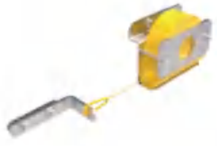

伸缩轨拉力器 EG-S-TF

维修门 EG-U-LP

移动止挡 EG-P-IM

弧形轨道 EG-I-90

悬挂系统

Suspension System

刚性吊点：EG- A50 - 150
Rigid lifting point

安装示意图

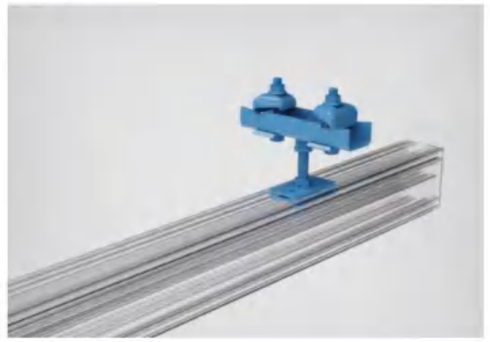

特征/型号	刚性吊点/ EG-A50-150	刚性吊点/ EG-A150-250
承载能力	2000kg	2000kg
高度调整	100mm-120mm	100mm - 120mm
宽度调整	50mm-150mm	150mm - 250mm
自身重量	4.2kg	5.2kg

柔性吊点：EG- B50 - 150
Flexible lifting point

安装示意图

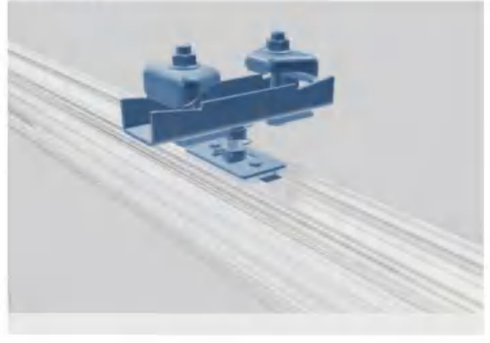

名 称	柔性吊点：EG - B50 - 150	柔性吊点：EG - B150 - 250
承载能力	2000kg	2000kg
高度调整	85mm-125mm	85mm-125mm
宽度调整	50mm-150mm	150mm - 250mm
自身重量	4.1kg	5.1kg

滑车系统

Overview aluminium trolleys

轨道滑车：EG-C-TS600
Aluminium trolleys 600 kg

安装示意图

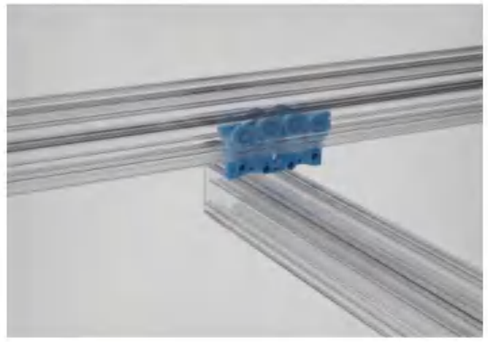

吊挂滑车：EG-C-TT600
Aluminium trolleys 600 kg

安装示意图

铝合金小车，最大承载600kg
高强度耐磨尼龙轮，运行轻便，滑行顺畅；
小车两头配置橡胶防撞头，延长轨道和小车使用寿命；
独特的高低论设计，可双向承载的同时，具有良好的抗偏心能力，确保提升装置的精准定位。

名 称	轨道滑车	锻造轨道滑车	吊挂滑车	锻造吊挂滑车
型 号	EG-C-TS600	EG-C-TSD600	EG -C-TT600	EG -C-TTD600
主要材质	压铸铝	锻造铝	压铸铝	锻造铝
最大负载	600kg	600kg	600kg	600kg
自身重量	1.6kg	1.8kg	1.6kg	1.8kg

滑车系统
Tackle system

Tandem trolleys aluminium 1200 kg

串联轨道滑车：
EG-C-TS1200

安装示意图

串联吊挂滑车:
EG-C-TT1200

安装示意图

名 称	型 号	承载能力	自身重量	主要材质
串联轨道滑车	EG-C-TS1200	1200kg	4.6kg	铝合金
串联吊挂滑车	EG-C-TT1200	1200kg	4.6kg	铝合金

横梁悬挂件
Beam hanging pieces

90° 转接：
EG-D-90

安装示意图

0° 转接：
EG-D-0

安装示意图

横梁通过横梁悬挂件连接到纵轨上。
配合铝合金轨道小车使用，最大负荷达到600kg。

名 称	型号	承载能力	自身重量
90° 转接	EG-D-90	600kg	0.8kg
0° 转接	EG-D-0	600kg	0.8kg

二次保护系统
Secondary protection system

作为额外的安全措施，我们要求客户必须配置二次保护，这样即使某一个连接螺栓松动或者失效，也会第一时间避免更大的安全隐患发生。

钢构保护：EG-E-P1

主梁保护：EG-E-P2

负载保护：EG-E-P3

安装示意图

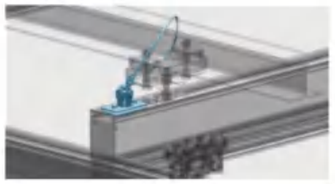

安装示意图

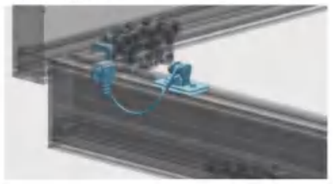

安装示意图

名 称	型 号	自身重量
钢构保护	EG-E-P1	1.2kg
主梁保护	EG-E-P2	1.8kg
负载保护	EG-E-P3	1kg

免责声明：我们所有的产品均要求购买方选配二次保护系统，如不选配购买由此造成的问题销售方不负责，恕不另行通知。

伸缩梁装置
Telescopic beam arrangement

用于横梁下层轨道的自动收回。

伸缩梁装置：EG-S-TF

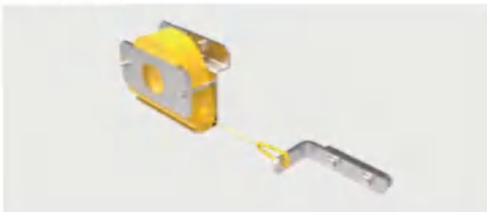

安装示意图

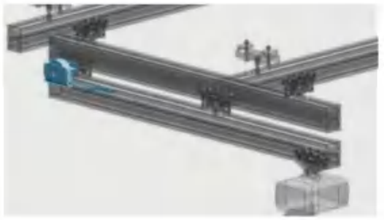

名 称	型号	行程	自身重量
伸缩梁装置	EG-S-TF	2.5m	0.8kg

驱动系统
Drive system

用于主梁和起升设备的驱动系统

电驱滑车：
EG-F-MPC

安装示意图

气驱滑车：
EG-F-MAS

安装示意图

名 称	型号	速度	最大负载
电驱滑车	EG-F-MPC	2-20M/MIN	600kg
气驱滑车	EG-F-MAS	2-20M/MIN	600kg

供气系统
air supplies

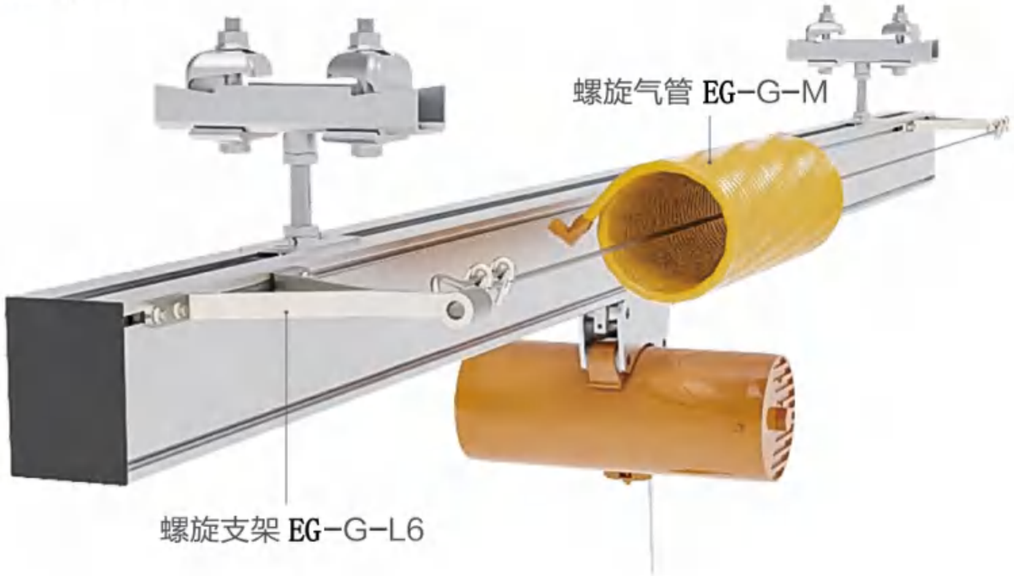

供电系统
Power supply system

供电系统包括：线缆内置滑车，线缆拨杆，线缆末端固定器，电缆等，行走于铝合金轨道内腔。

线缆内置滑车：EG-G-BPC

安装示意图

线缆拨杆：EG-G-LPC

安装示意图

线缆末端固定器：EG-G-CPC

安装示意图

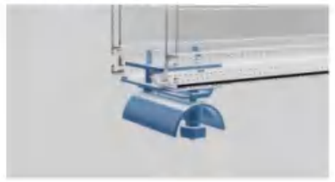

名 称	型 号	自身重量	主要材质
线缆内置滑车	EG-G-BPC	0.16kg	增强尼龙
线缆拨杆	EG-G-LPC	0.14kg	增强尼龙
线缆末端固定器	EG-G-CPC	0.15kg	增强尼龙

轨道滑触线
Energy by conductor line

用于轨道外侧供电使用

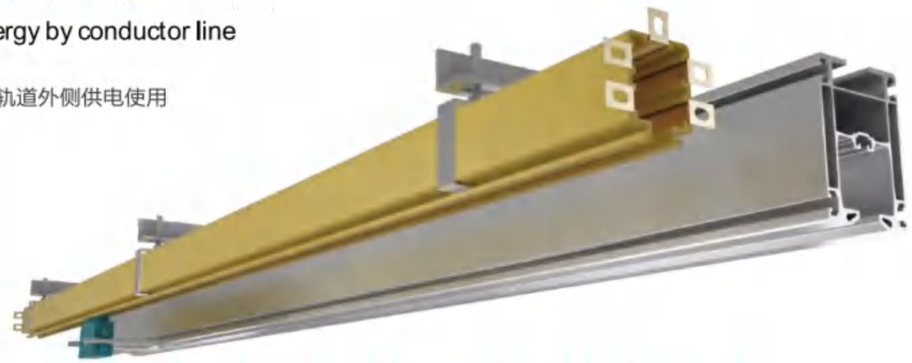

限位组件
Limit assembly

限位销：EG-M-LL

限位块：EG-N-LM

限位缓冲：EG-P-LA

安装示意图

安装示意图

安装示意图

名 称	型号	自身重量
限位销	EG-M-LL	0.1KG
限位块	EG-N-LM	0.2KG
限位缓冲	EG-P-LA	0.5KG

中间移动止挡
Center shift stop

如果定轨系统内安装两个横梁或者多个横梁，侧中间止挡是你所需的选择，避免相互的碰撞，我们提供的中间止挡长度在：
300MM—2000MM

名 称	型 号	自身重量
中间移动止挡	EG-P-IM	5kg

端盖
End cover

轨道端盖用于封闭轨道，避免灰垢的进入。

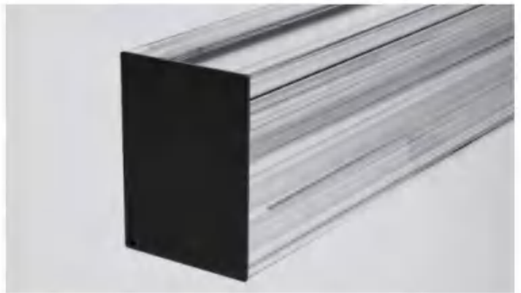

名称	型号	重量
70端盖	EG -H-D-70	0.12kg
105端盖	EG-H-D-105	0.14kg
140端盖	EG-H-D-140	0.16kg
180端盖	EG-H-D-180	0.17kg
220端盖	EG-H-D-220	0.2kg
260端盖	EG-H-D-260	0.24kg

通用对接板
Universal butt plate

用于相同型号的铝合金轨道对接。

名称	型号	重量
通用对接板	EG-K-J	2.2kg

双梁角接

Double beam Angle joint

固定双梁的两根轨道在一个固定的平行距离。

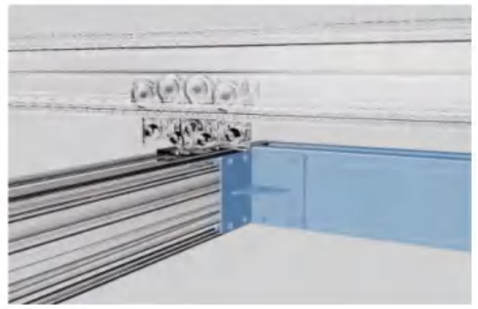

名称	型号	重量
105双梁角接	EG-L-105	1.1g
140双梁角接	EG-L-140	1.3kg
180双梁角接	EG-L-180	1.5kg
220双梁角接	EG-L-220	1.7kg
260双梁角接	EG-L-260	2.0kg

架高器

Elevation module double girder crane

提升轨道高度，用于高度有限制的工位或伸缩轨道系统；
同时使用架高器和柔性吊点时，可能会造成碰撞，请注意；

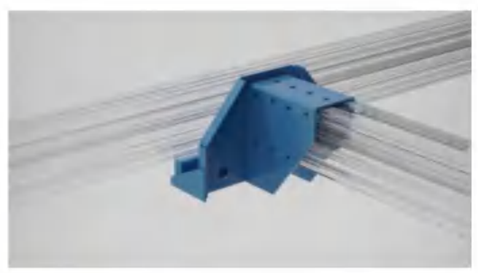

名称	型号	重量
105加高器	EG -Q-105	12kg
140加高器	EG -Q-140	14kg
180加高器	EG -Q-180	16kg
220加高器	EG -Q-220	19kg
260加高器	EG -Q-260	22kg

高度尺寸

Height dimensions

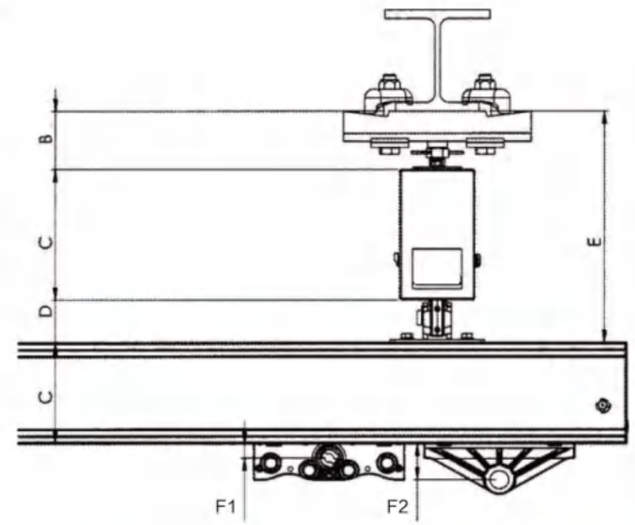

	Profile	B min / B max [mm]	C [mm]	D [mm]	Emin [mm]	Emax [mm]	F1 [mm]	F2 [mm]
Pendular mounting	XS	85-125	100	68.0	253.0	293.0	29.0	59.0
	S		105	58.5	248.5	288.5	19.8	49.8
	M		140	58.5	283.5	323.5	19.5	49.5
	L		180	58.5	323.5	363.5	19.5	49.5
	XL		220	58.5	363.5	403.5	19.5	49.5
	XXL		260	58.5	403.5	443.5	19.5	49.5

	Profile	B min / B max [mm]	C [mm]	D [mm]	Emin [mm]	Emax [mm]	F1 [mm]	F2 [mm]
Rigid mounting	XS	85-105	100	68.0	253.0	273.0	29.0	59.0
	S		105	58.5	248.5	268.5	19.8	49.8
	M		140	58.5	283.5	303.5	19.5	49.5
	L		180	58.5	323.5	343.5	19.5	49.5
	XL		220	58.5	363.5	383.5	19.5	49.5
	XXL		260	58.5	403.5	423.5	19.5	49.5

	Profile	B min / B max	C [mm]	D [mm]	E [mm]	F1 [mm]	F2 [mm]
Rigid mounting	XS	27	100	68.0	253.0	29.0	59.0
	S		105	58.5	248.5	19.8	49.8
	M		140	58.5	283.5	19.5	49.5
	L		180	58.5	323.5	19.5	49.5
	XL		220	58.5	363.5	19.5	49.5
	XXL		260	58.5	403.5	19.5	49.5

系列折臂吊

series folding arm crane

Product Features 产品特点

YIMI系列折臂吊是与气动平衡吊的完美组合
可绕过地面或悬空的障碍物，到达工作单元内部实现高频率的吊起与卸放

Unique advantages 独特的优点

- 浮动模式
- 灵活的控制速度(无极控制速度)
- 毫米级的精确度
- 超载保护
- 防反弹技术
- 断气保护
- 操作灵活
- 节约地面空间

折臂吊选型表

型号/Code	回转半径 L/Radius ofgyration L	臂下净高H/Clearheightunderarm H
Z120	回转半径最大3.6m	定制
Z160		

尺寸表/单位

型号/Code	H2	H3	L2	L2
Z120	H+280	H+400	L+80	420
Z160	H+280	H+450	L+80	480

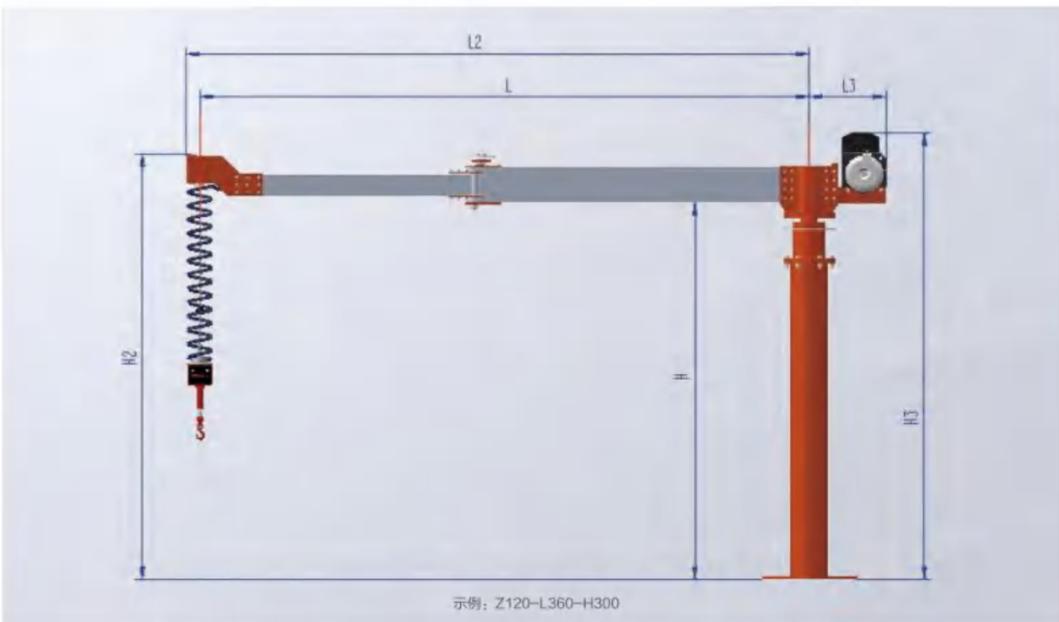

示例：Z120-L360-H300

系列旋臂吊

series folding arm crane

Advantage 旋臂吊优点

人机工程学—独特的单点接触，以及圆锥滚子轴承的设计，堪称360度旋臂吊行业中极为灵活的旋转
精密—由精密铝轨和钢轨制成的旋臂，重量轻、易于转动，滚动阻力小，确保运行平稳
成本效益—旋臂吊是短距离输送应用的经济型解决方案
坚固可靠—轻载，中载和重型的配置，可以满足各种应用的需求

Length 旋臂长度(L)

覆盖区域的半径符合人机工程学的操作靠近旋臂的末端

Altitude 臂下净空高度(H)

地面至旋臂底部的距离臂下净空高度可达14英尺(4.27米)(标准为12英尺[3.65米])

Total height 总高度

地面至旋臂吊顶部的距离900J系列的总高度是最低

Section 旋臂型材

清洁、自重轻的阳极氧化铝(ZRA1和ZRA2)
坚固耐用的粉末喷涂钢(ZRS2和ZRS3)

折臂吊选型表

型号/Code	回转半径 L/Radius ofgyration L	臂下净高H/Clearheightunderarm H
X120	回转半径最大4m	定制
X160		

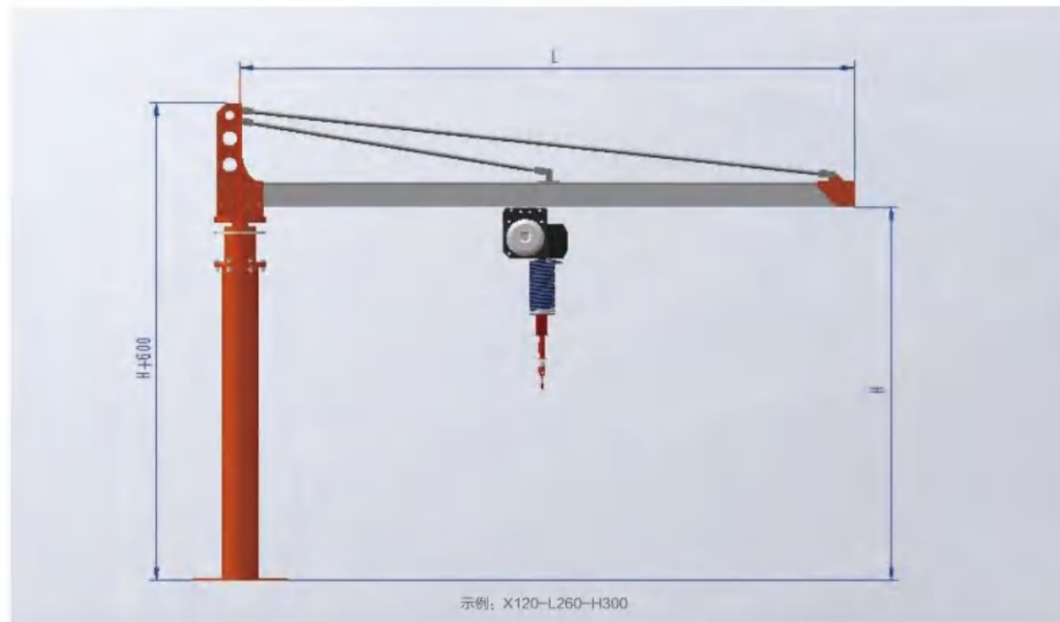

示例：X120-L260-H300

气动助力机械臂

Pneumatic assisted mechanical

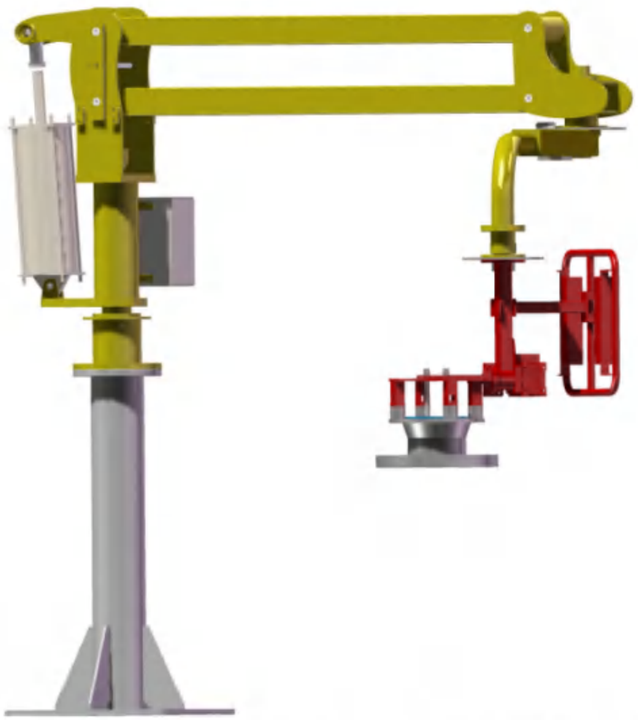

在工业自动化与智能制造快速发展的当下，气动助力机械手臂凭借其独特的技术优势，成为生产线上衔接人机协作、提升作业效率的关键设备。它以压缩空气为动力源，通过气动元件传递动力，既能辅助人工完成高强度、高精度的重复作业，又能灵活适配多场景生产需求，广泛应用于汽车制造、电子装配、物流仓储等领域，是现代工业生产中不可或缺的 “得力助手”。

气动助力机械手臂作为 “人机协作” 的重要载体，既弥补了人工操作在强度、精度上的不足，又避免了全自动化设备在灵活性、成本上的局限，成为连接 “人工经验” 与 “自动化效率” 的桥梁。随着技术的不断迭代，它将在更多细分领域发挥价值，为工业生产的高效化、安全化、智能化提供有力支撑。对于企业而言，选择适配自身需求的气动助力机械手臂，不仅能提升生产效率，更能降低人工成本与安全风险，是推动智能制造转型的务实之选。

KBK轨道电驱动

KBK track electric drive

KBK刚性电驱动

KBK柔性电驱动

KBK铝合金轨道电驱动

相较于传统手动驱动与其他电动驱动方式，KBK 电驱动系统在 “效率、精度、适配性” 等维度展现显著优势，完美契合 KBK 轨道系统的作业需求。广泛应用于机械制造、汽车零部件、电子装配、仓储物流等领域，成为提升 KBK 系统作业效率、降低人工成本的关键组件。

随着工业自动化与智能制造的推进，KBK 电驱动系统正朝着 “智能化、节能化、集成化” 方向升级，未来将实现与 KBK 系统更深度的协同。

铝合金轻型起重机

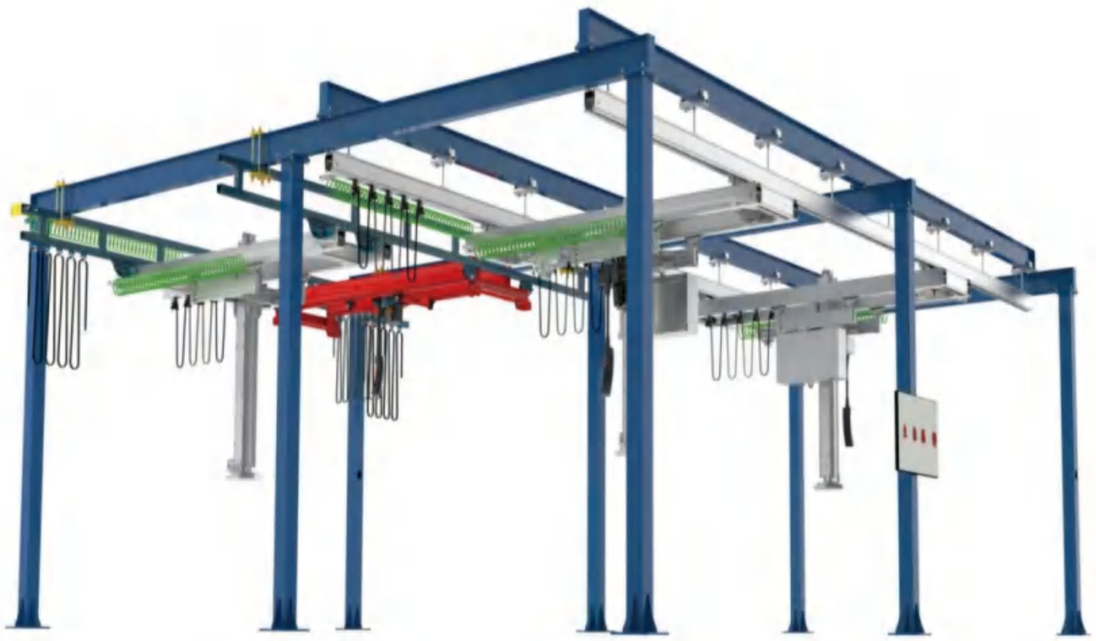

在现代工业生产、物流仓储及商业场景中，物料搬运的 “轻量化、灵活化、节能化” 需求日益凸显。铝合金轨道轻型起重机凭借其材质优势与精巧设计，成为替代传统钢制起重机的理想选择。它以高强度铝合金为核心轨道材质，搭配轻型起重小车与柔性驱动系统，可实现 100kg-2t 物料的精准搬运，广泛应用于电子车间、医药洁净室、汽车零部件厂、商超仓储等场景，为用户提供低噪音、低能耗、易安装的物料搬运体验

kbk柔性起重机

KBK Flexible crane

在工业生产向 “多品种、小批量、快响应” 转型的背景下，传统固定轨道起重机 “灵活性不足、适配性弱” 的痛点日益凸显。KBK 柔性起重机凭借模块化设计与柔性化特性，成为解决多样化物料搬运需求的核心设备。它以标准化 KBK 轨道为基础，搭配可灵活组合的起重部件，能实现 125kg-2t 物料的精准、高效搬运，广泛应用于机械制造、汽车零部件、电子装配、仓储物流等领域，为生产车间打造 “按需定制、灵活调整” 的物料搬运系统。

应用案例
Project application case

应用案例
Project application case

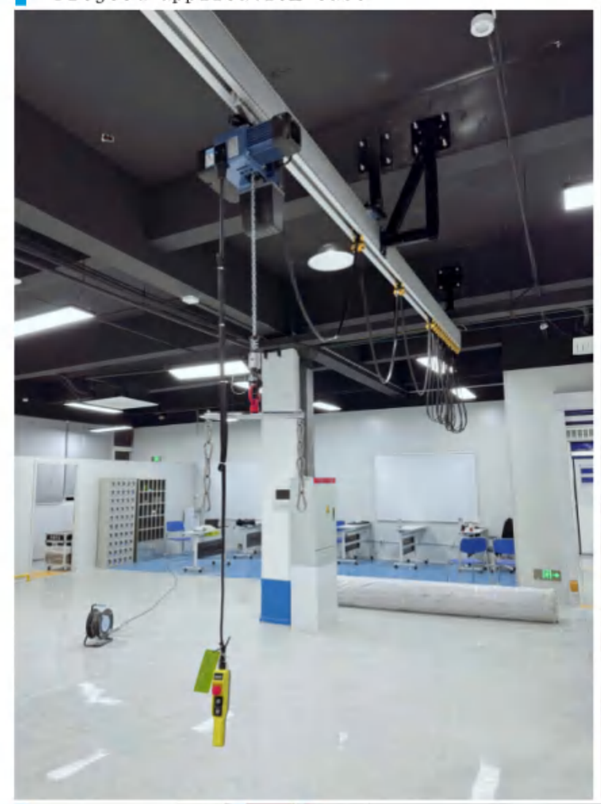

应用案例
Project application case

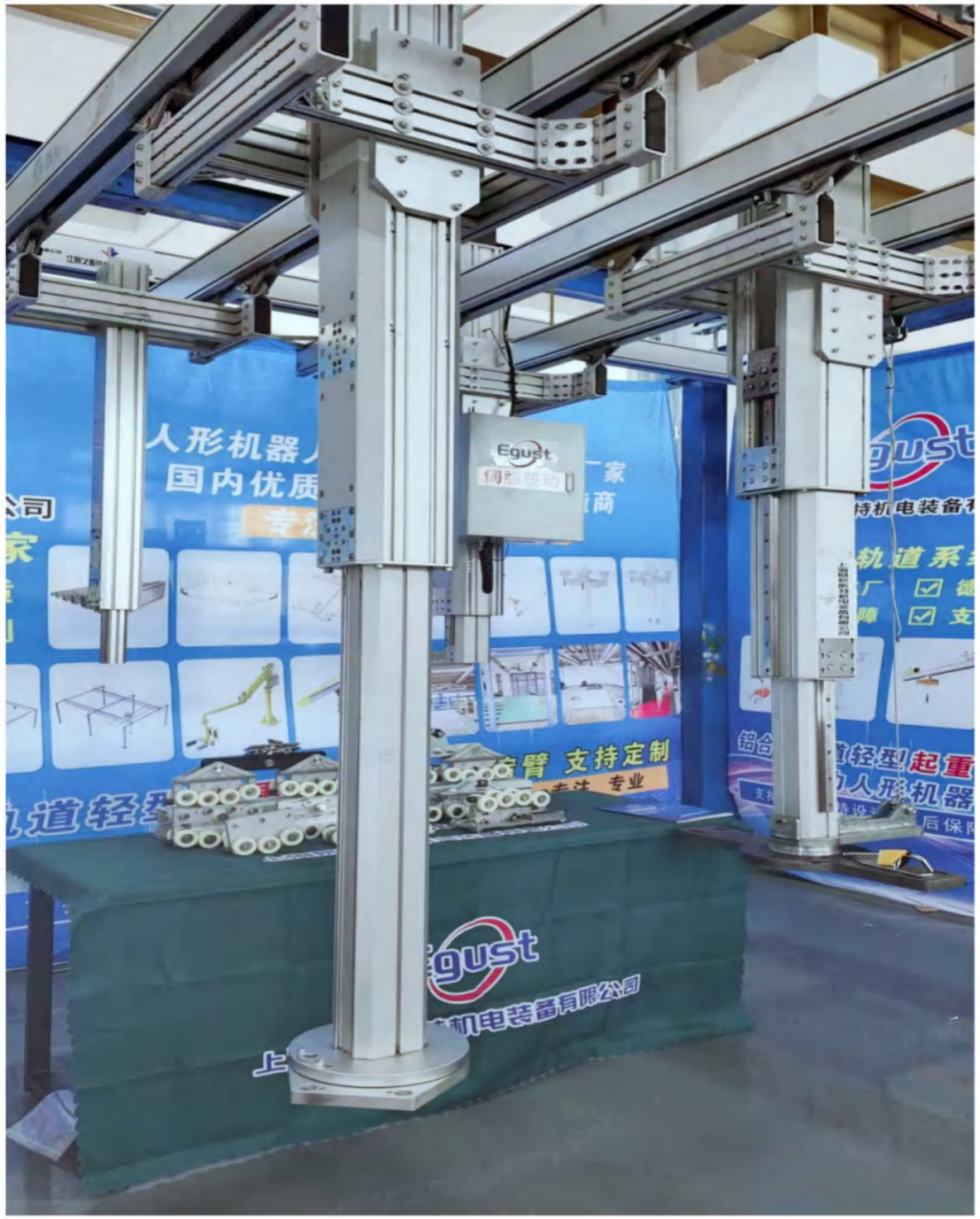

应用案例
Project application case

应用案例
Project application case

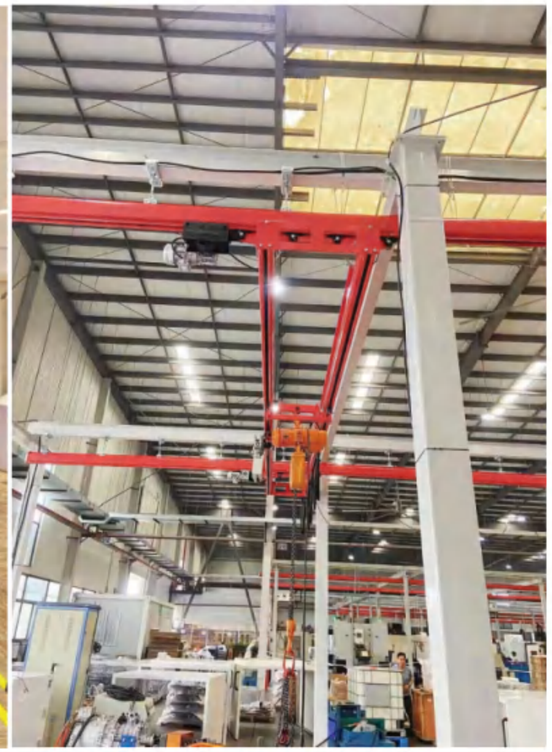

应用案例
Project application case

应用案例
Project application case

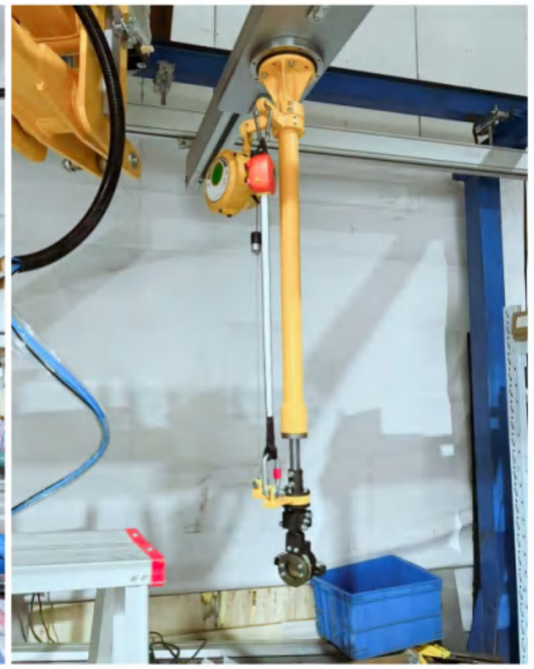

应用案例
Project application case

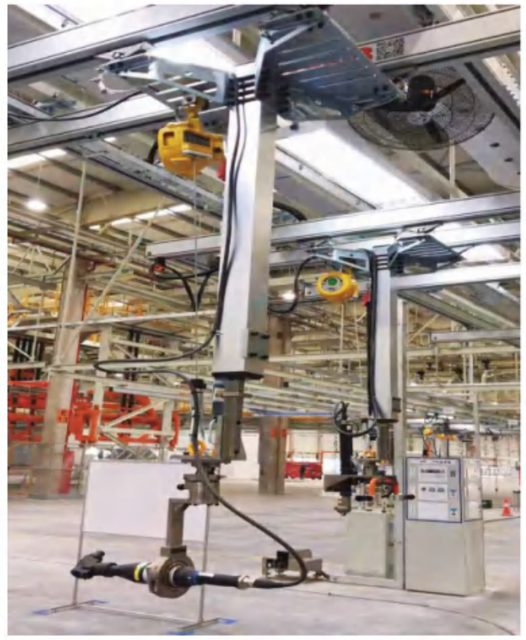

应用案例
Project application case

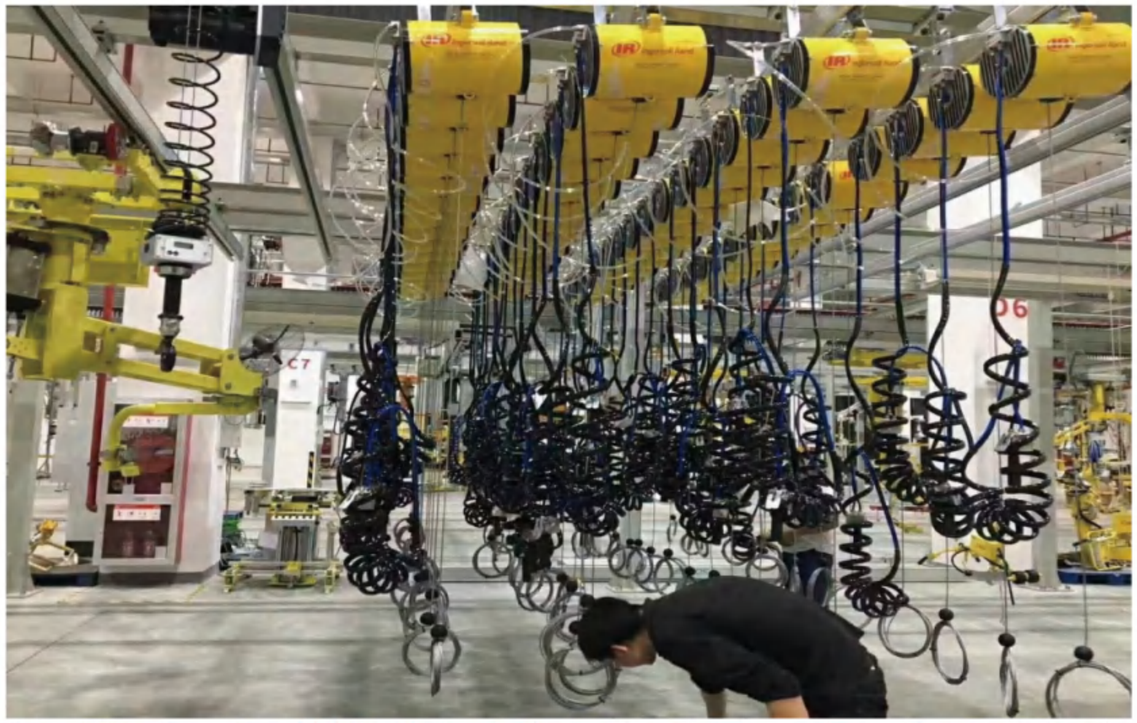

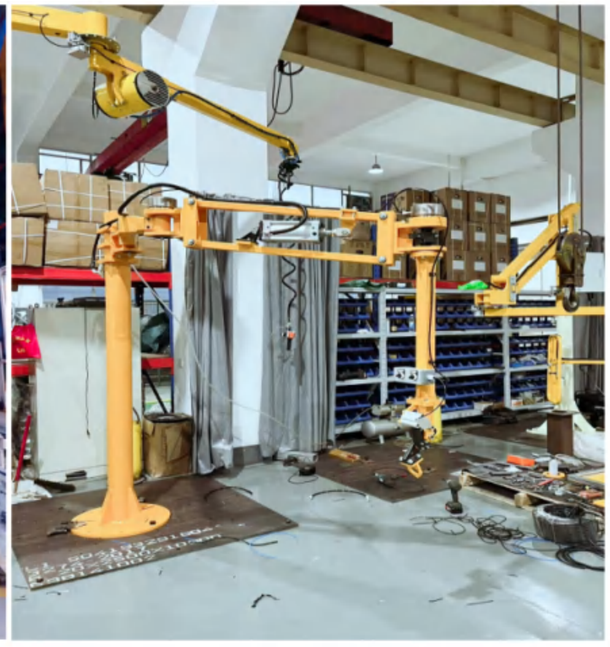

应用案例
Project application case

应用案例
Project application case

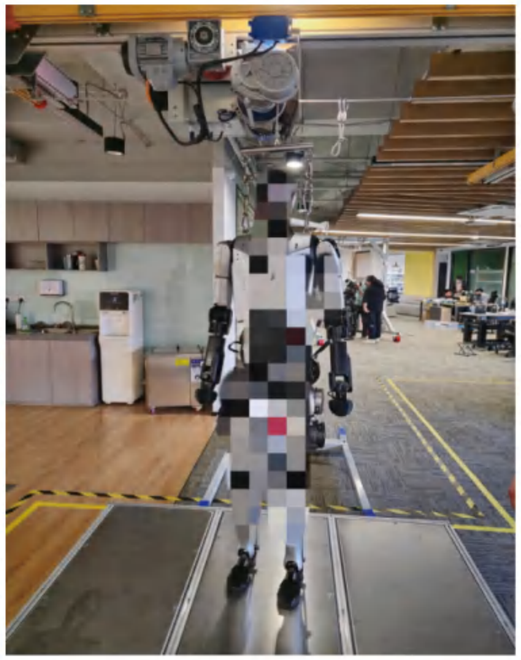

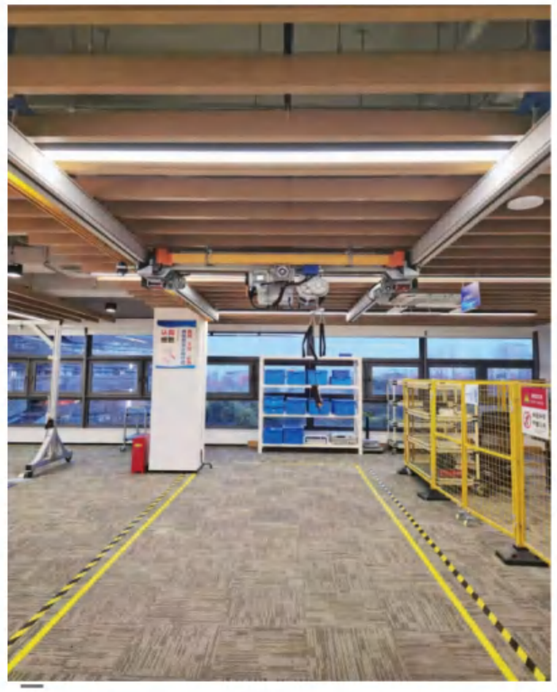

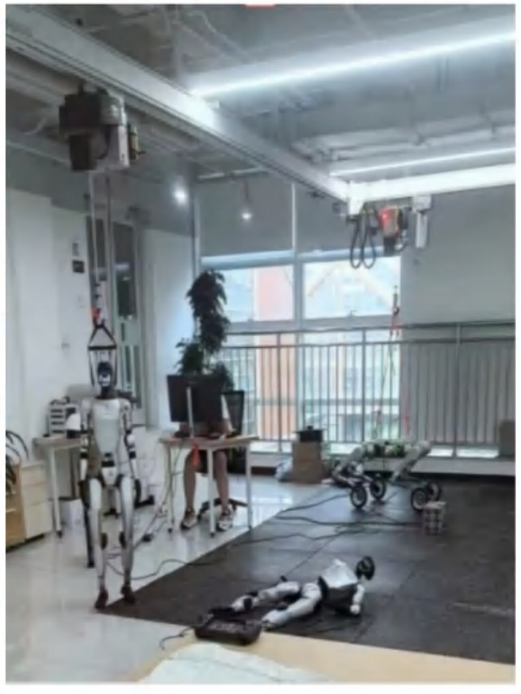

应用案例
Project application case

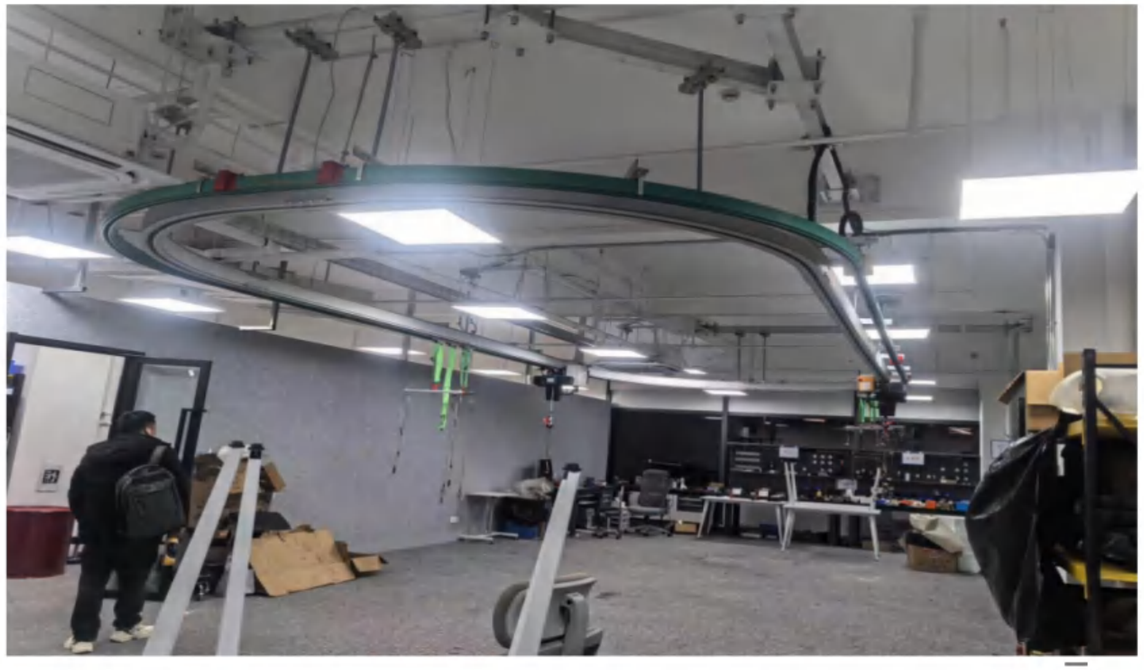

应用案例
Project application case

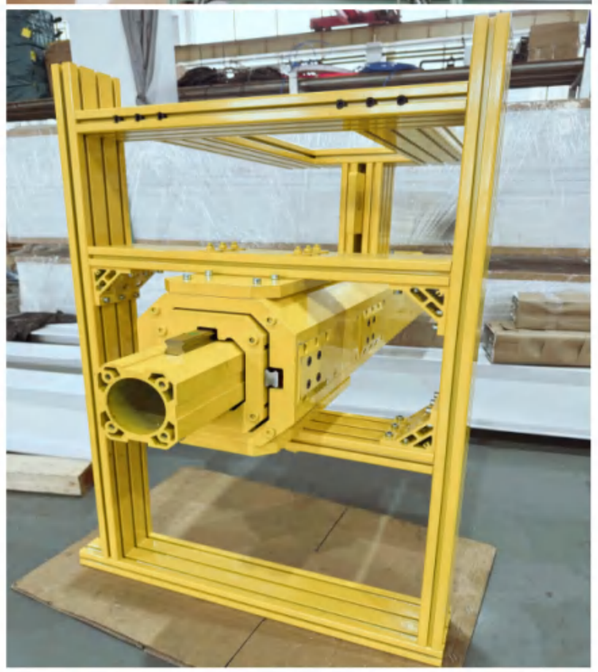

应用案例
Project application case